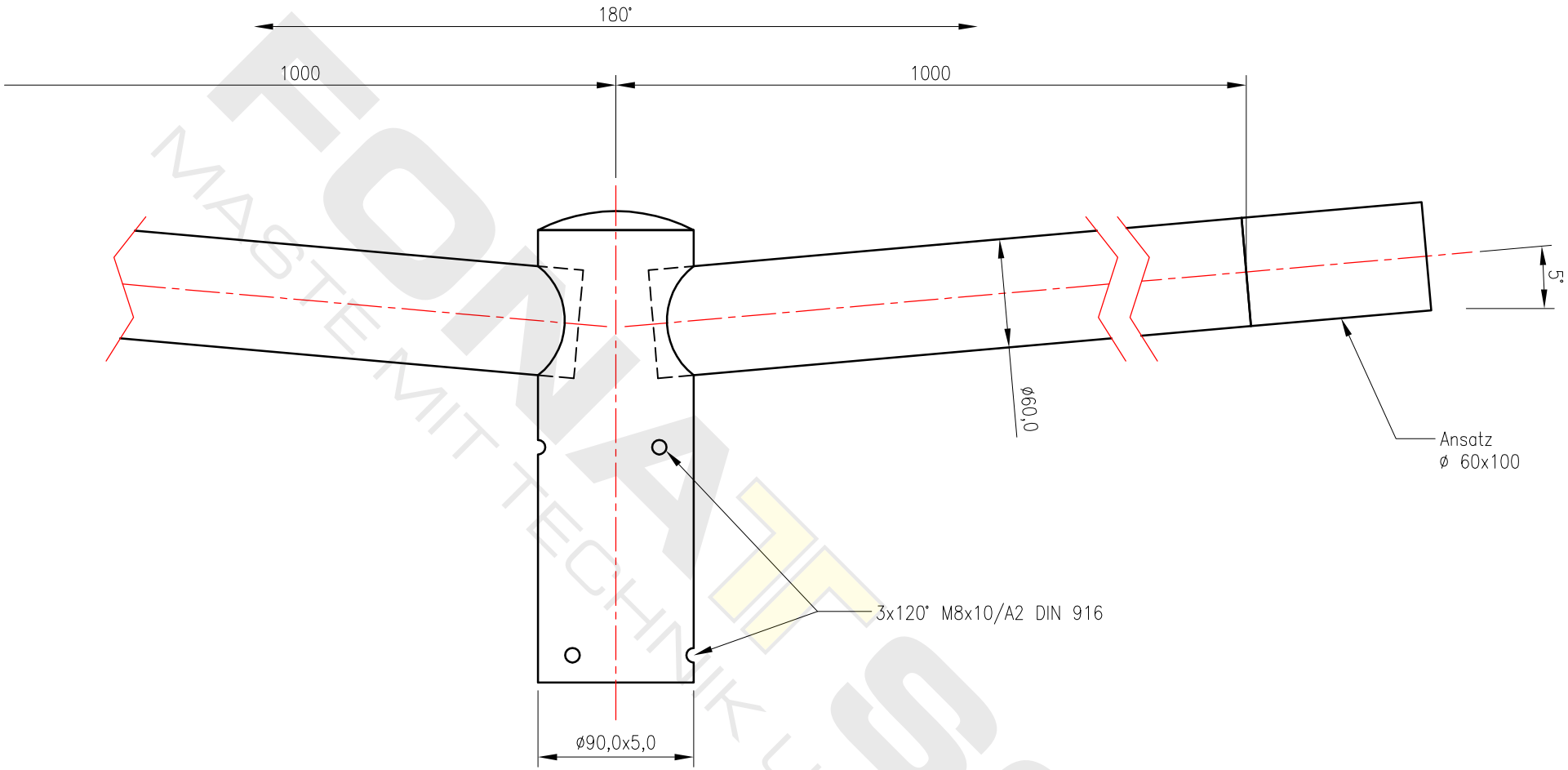

WENN NICHT ANDERS DEFINIERT: BEMASSUNGEN SIND IN MILLIMETER TOLERANZEN: Allg. toleranzen DIN ISO 2768-C EN ISO 13920-BG EN 40	OBERFLÄCHENGÜTE:				ENTGRATEN UND SCHARFE KANTEN BRECHEN	Nicht gekennzeichnete Schweißnähte a= 3mm FONATSCH
	NAME	SIGNATUR	DATUM			BENENNUNG: Mastaufsatz ALU Type ALAS2-76-10E
GEZEICHNET	Technik		01.01.-22			
GEPRÜFT						
GENEHMIGT	Meissner		01.01.-22			
ÄNDERUNGEN	Neuanlage	Version 1	01.01.-22			
				WERKSTOFF: ALUMINIUM		ZEICHNUNGSNR. WALZ-076-10E-A001K — A4
				GEWICHT: 4,0 kg		MASSSTAB: 1:25 — BLATT 1 VON 1

Dieses Dokument ist gültig mit maschineller oder handschriftlicher Unterschrift, Techn. Änderungen bei der Ausführung ausschließlich FONATSCH vorbehalten.

FONATSCH MASTE MIT TECHNIK UND DESIGN